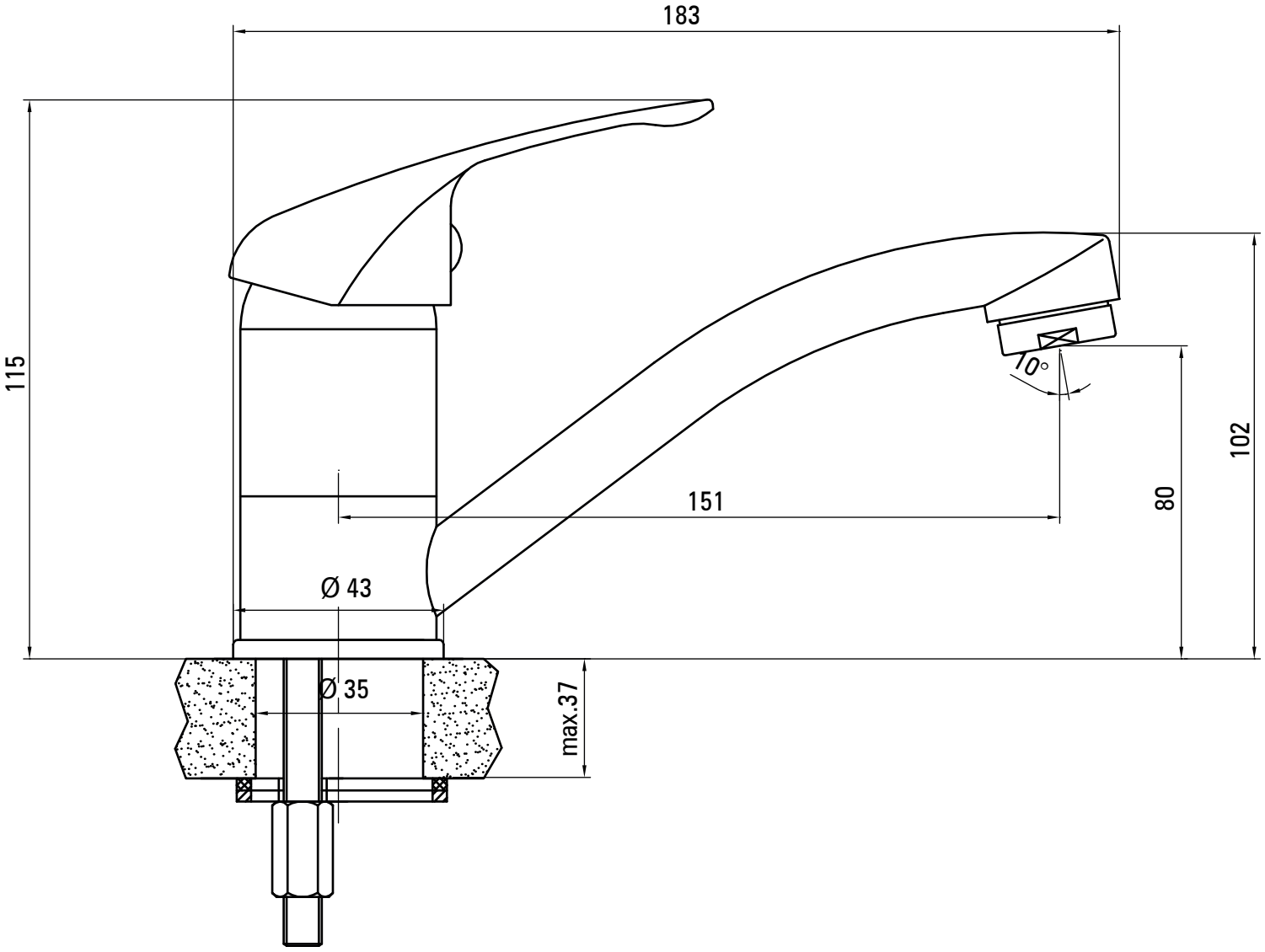
183
115
10°
102
80
151
Ø 43
Ø 35
max.37